PONTE GASSINO 2010 OK_Layout 1 10/02/10 10:12 Pagina 1

Committente:
SCR PIEMONTE

Progettazione definitiva:
STI srl (capogruppo)

Progettazione esecutiva:
SINTECNA (capogruppo)

Direzione lavori:
Studio CORONA (capogruppo)

Impresa esecutrice:
CO.GE.FA. SpA (capogruppo)

Si ringrazia per la fattiva collaborazione:

Comune di Brandizzo

Comune di Gassino Torinese

Comune di San Raffaele Cimena

Città di Settimo Torinese

Agenzia Interregionale per il Fiume Po

Stampa: Litho Art New - Torino Finito di stampare il 10 febbraio 2010

REGIONE PIEMONTE

STRADA REGIONALE 10 BIS

NUOVO PONTE SUL PO

20 febbraio 2010

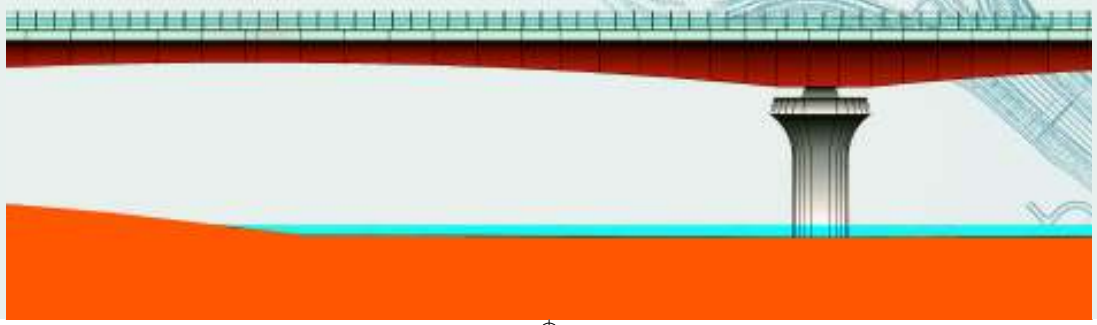

UN PONTE PER IL FUTURO

L'opera, che collegherà direttamente la strada provinciale 11 e la 590, è stata interamente finanziata dalla Regione Piemonte con oltre 44 milioni di euro e realizzata da SCR Piemonte.
La strada ha uno sviluppo di circa 2800 metri e si collega alla viabilità attuale mediante due svincoli, uno a trifoglio con la SP 11 e uno a rotatoria sulla SP 590.
L'attraversamento del fiume è realizzato mediante un ponte a struttura mista, acciaio-calcestruzzo, di altezza variabile e composto da 14 campate.
L'innovativo sistema di realizzazione, con i cavi di precompressione a vista, all'interno della struttura, consentirà il monitoraggio, la sostituzione e la manutenzione dell'infrastruttura senza conseguenze e impatti per la viabilità. È il secondo ponte in Italia che viene realizzato con questa tecnica d'avanguardia.
La nuova opera libera i centri abitati dal traffico, garantisce collegamenti più veloci e funzionali tra canavese, chivassese e la collina torinese. Ed è, a tutti gli effetti, il primo tassello del futuro assetto della viabilità a est di Torino.

PRIMO TASSELLO DELLA TANGENZIALE EST DI TORINO

Il **cavalcavia** di attraversamento della SP 11, in unica campata di **37** metri, con le sue **3** corsie ha già una struttura di tipo autostradale

5,2 milioni il costo

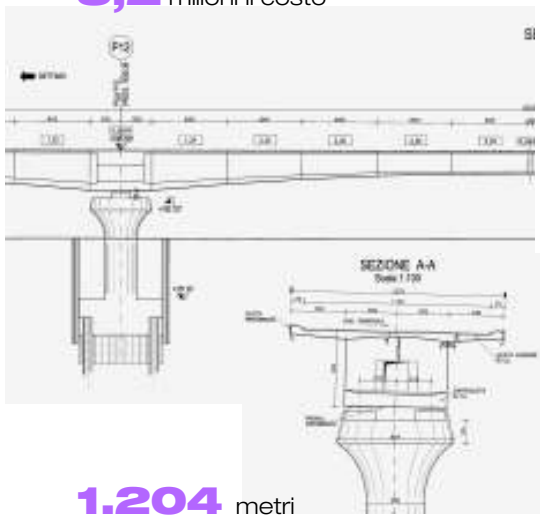

1.204 metri

la lunghezza del **ponte** realizzato in **12** campate da **92** metri e **2** da **50** metri.

10 metri l'altezza rispetto alla quota massima di piena del fiume

41.000 metri quadrati di verde

1.816 piante e arbusti

29.000 metri quadrati di superficie risanata

3 passaggi fauna

271.000 ore lavorate da oltre **300** persone

28 mesi per la realizzazione dell'opera

44,363 milioni di euro costo globale dell'intervento

2800 metri lo sviluppo totale